山名川横断部 専用橋詳細図(3)

(左岸側)

平 面 図 S=1/20

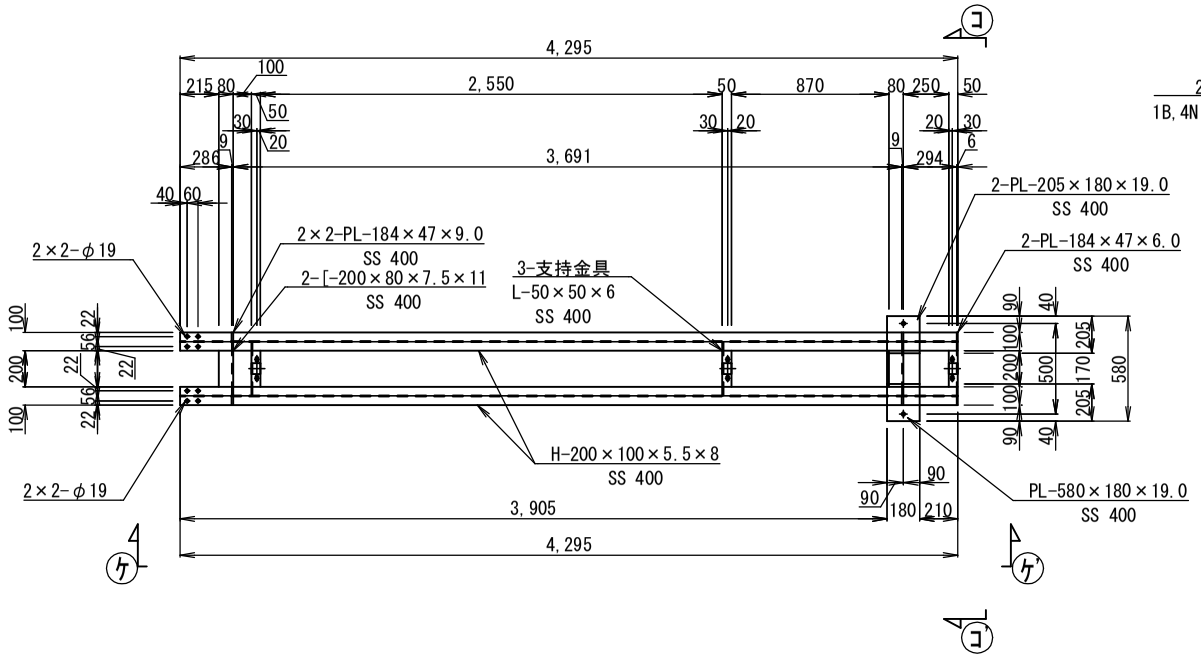

㋓-㋓' 矢視 S=1/20

B-B矢視図
S=1:10

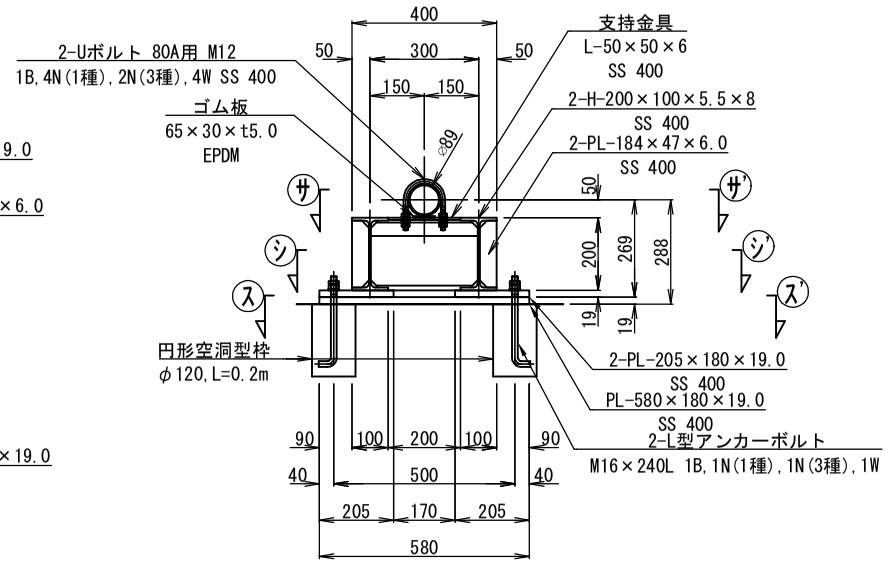

㋔-㋔' 矢視 S=1/10

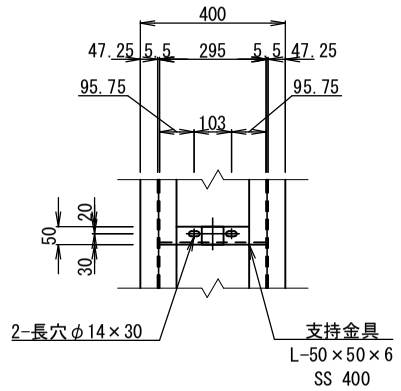

㋖-㋖' 矢視 S=1/20

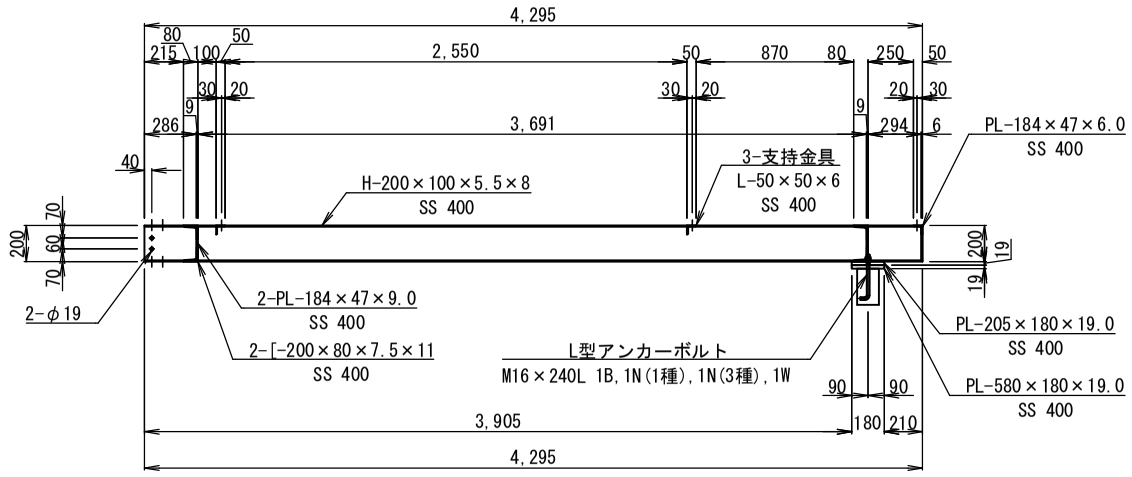

㋗-㋗' 矢視 S=1/10

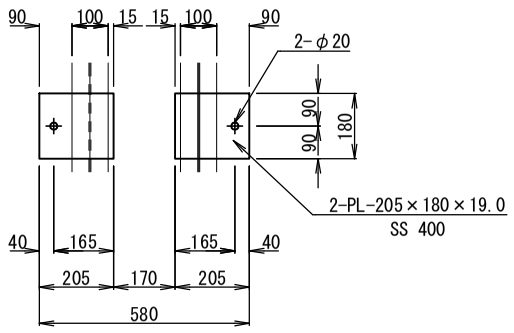

㋘-㋘' 矢視 S=1/10

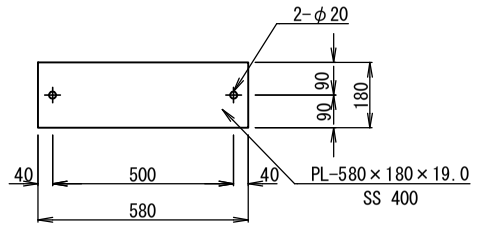

※ 材質は、SS400とする。
防錆は、溶融亜鉛めっきとする。
めっき付着量は、HDZT 77とする。
ボルト、ナットはドブめっき品とする。

南房総市御庄地先　大橋水管橋仮設工事			
令和８年度			
路 線 名	県道和田丸山館山線、市道御庄9号線		
工事箇所	南房総市御庄2379番地先		
図面種別	山名川横断部 専用橋詳細図(3)		
図面番号	全 14 葉の内第 9 号		
縮 尺	図示	内容表示	-
安房郡市広域市町村圏事務組合			
課 長		設計者氏名	